ESTANTE DE ACERO

CÓD MSR 120

- Especificaciones
- Manual de uso
- Plano técnico

Sol Reäl
Equipamientos Gastronómicos

Especificaciones del equipo

CARACTERÍSTICAS CONSTRUCTIVAS

- Medida: 1,20 x 0,30 x 0,4 mts
- Totalmente construida en acero inoxidable esmerilado.
- No contiene madera ni piezas oxidables.
- Desarmable

La imágenes y descripciones técnicas de este catálogo son de carácter ilustrativo e informativo, no contractuales.
Todos los artefactos a gas deben ser instalados y regulada su gasificación por un gasista matriculado, en el lugar de trabajo.
La empresa se reserva el derecho de efectuar modificaciones en el diseño de los productos sin previo aviso.
ARTEFACTOS PARA USO COMERCIAL SOLAMENTE.

Plano Técnico

CÓD MSR 120

DIMENSIONES GENERALES

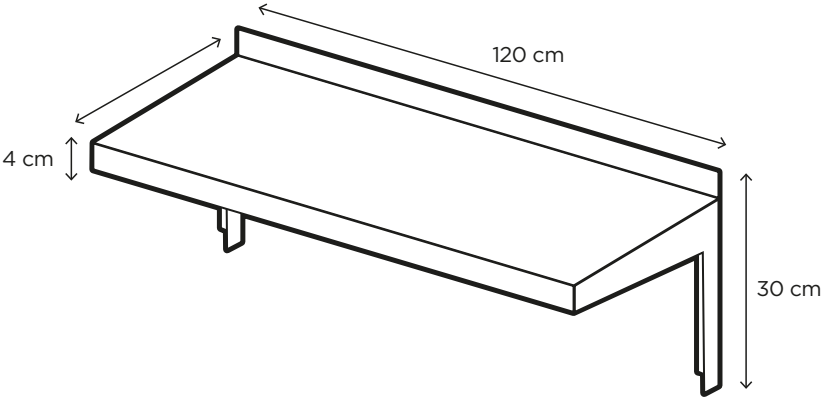

ARTEFACTO PARA USO COMERCIAL SOLAMENTE

Sol Real S. A.
Matrícula 1738 – Instituto del Gas Argentino
Garzón 3070 – Rosario (2000) Argentina
serviciotecnico@solreal.com +54 341 4319397
Cuit 30-50143906-8 - Industria Argentina